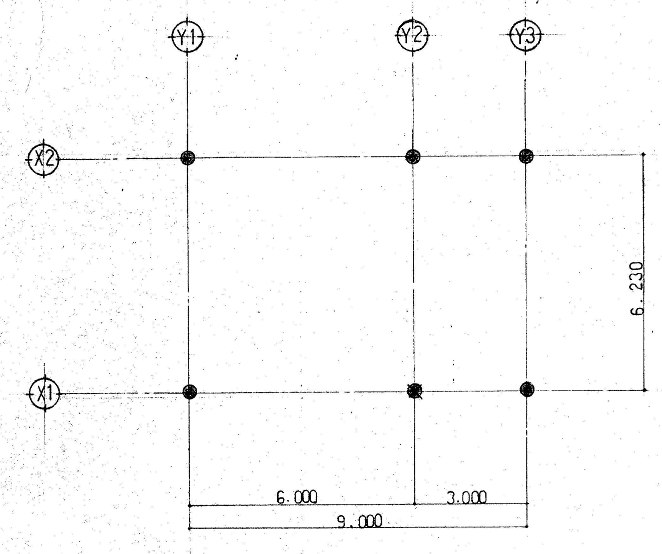

杭伏図 S1/100

杭種	PHCパイルA種	
◉	試験杭 25M(12+13)	1セット
●	本杭 24M(12+12)	5 〃
工法	ディーゼルハンマー打撃工法	

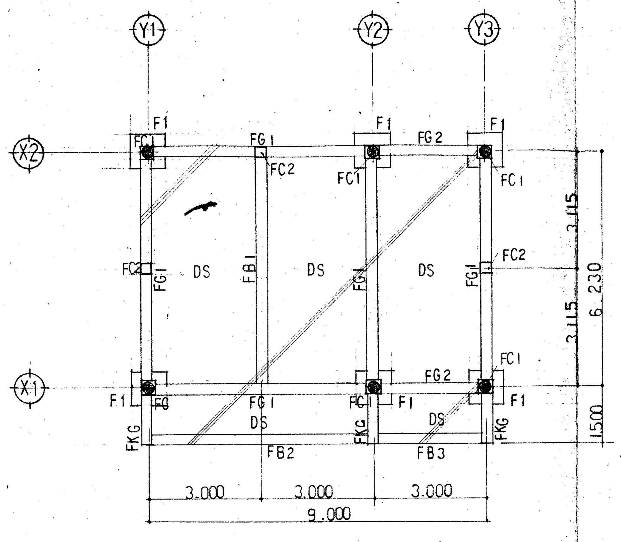

基礎伏図 S1/100

DS--土間コンクリート⑦120 配筋 D13@250とする。

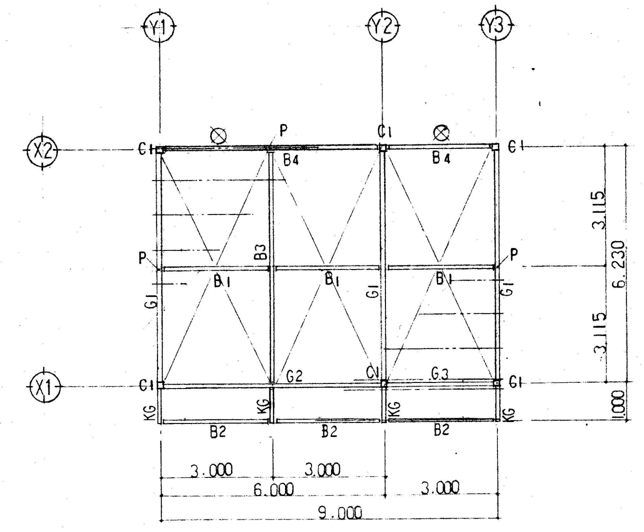

梁伏図 S1/100

鋼材リスト

C1	□−150・150・4.5
P	□−100・100・3.2
G1	2C−100・50・20・3.2 H=300 ラチス 16φ
G2	2C− 〃・〃・〃・〃 H=500 ラチス 16φ
G3	2C− 〃・〃・〃・〃 H=300 ラチス 16φ
B1	□−100・100・3.2
B2	□− 〃・〃・〃
B3	2C−100・50・20・3.2 H=300 ラチス 13φ
B4	2C− 〃・〃・〃・〃 〃
KG	□−100・100・3.2
モヤ	C−100・50・20・2.3
ドウブチ	C− 〃・〃・〃・〃
小ヤブレース	16φ (TB付)
カベブレース	13φ (〃)

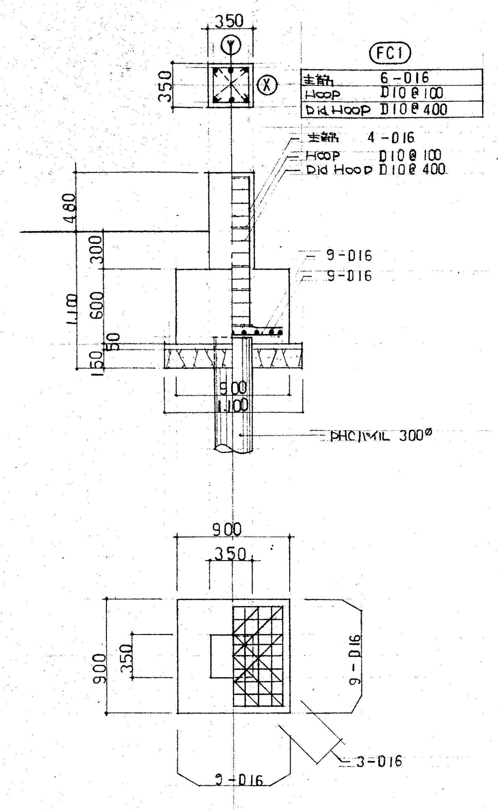

F1 詳細図 S1/30

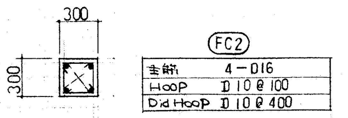

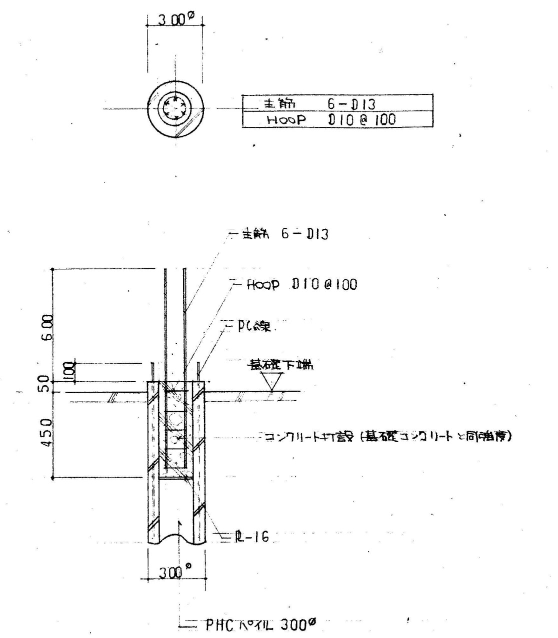

杭頭処理図 S1/30

特記事項 杭頭が基礎天端より下がった場合は「構造図の杭頭処理」に依ると共に監督員の指示に依る。

地中梁リスト S1/30

記号	FG1		FG2			FKG		FB1	
位置	両端	中央	内端	中央	外端	内端	中央・外端	両端	中央
断面									
寸法	300×700	←○	←○	←○	←○	300×700	300×600	300×600	←○
上筋	5−D19	3−D19	5−D19	2−D19	2−D19	3−D19	3−D19	2−D19	2−D19
下筋	3−D19	5−D19	3−D19	2−D19	2−D19	2−D19	2−D19	2−D19	3−D19
腹筋	2−D13	←○	←○	←○	←○	←○	←○	←○	←○
STP	D10@200	←○	←○	←○	←○	←○	←○	←○	←○

記号	FB2		FB3	
位置	両端	中央	両端	中央
断面				
寸法	250×500	←○	←○	←○
上筋	2−D16	2−D16	2−D16	2−D16
下筋	2−D16	3−D16	2−D16	2−D16
腹筋	2−D13	←○	←○	←○
STP	D10@200	←○	←○	←○

設計変更年月日	工事名	縮尺 (A1) 1/100, 30, 20 (A3) 1/200, 60, 40		図番号 K
1回 年 月 日				
2回 年 月 日	図面名	設計 年 月 日	1級建築士登録 第 号	26
3回 年 月 日				